書類管理用アタッチメント
＜UTR-UA1709-OPT1＞

組立手順書

■内容物

①ファイルボックスケース（ABS 樹脂製 白色）----- 1 個
②アンテナカバー（アルミ製）---------- 1 個
③ネジ [A]（M3×6 ナベ）---------- 6 本
④ネジ [B]（タッピンネジ＃3×6 バインド）--------12 本
⑤Jaisa シール・注意書き入り ---------- 1 枚
⑥検査合格証 ---------- 1 枚
⑦使用ガイドライン ---------- 1 枚
⑧組立手順書（本書）---------- 1 枚

この度は、UTR-UA1709-1 用書類管理用アタッチメントをご購入いただき、ありがとうございます。
ご使用に際しては、下記の手順にしたがって組立てを行ってください。

1

アンテナカバーに、アンテナ＜UTR-UA1709-1＞を、付属ネジ [A] にて取付けます。
アンテナケーブルは角穴部より引き出してください。

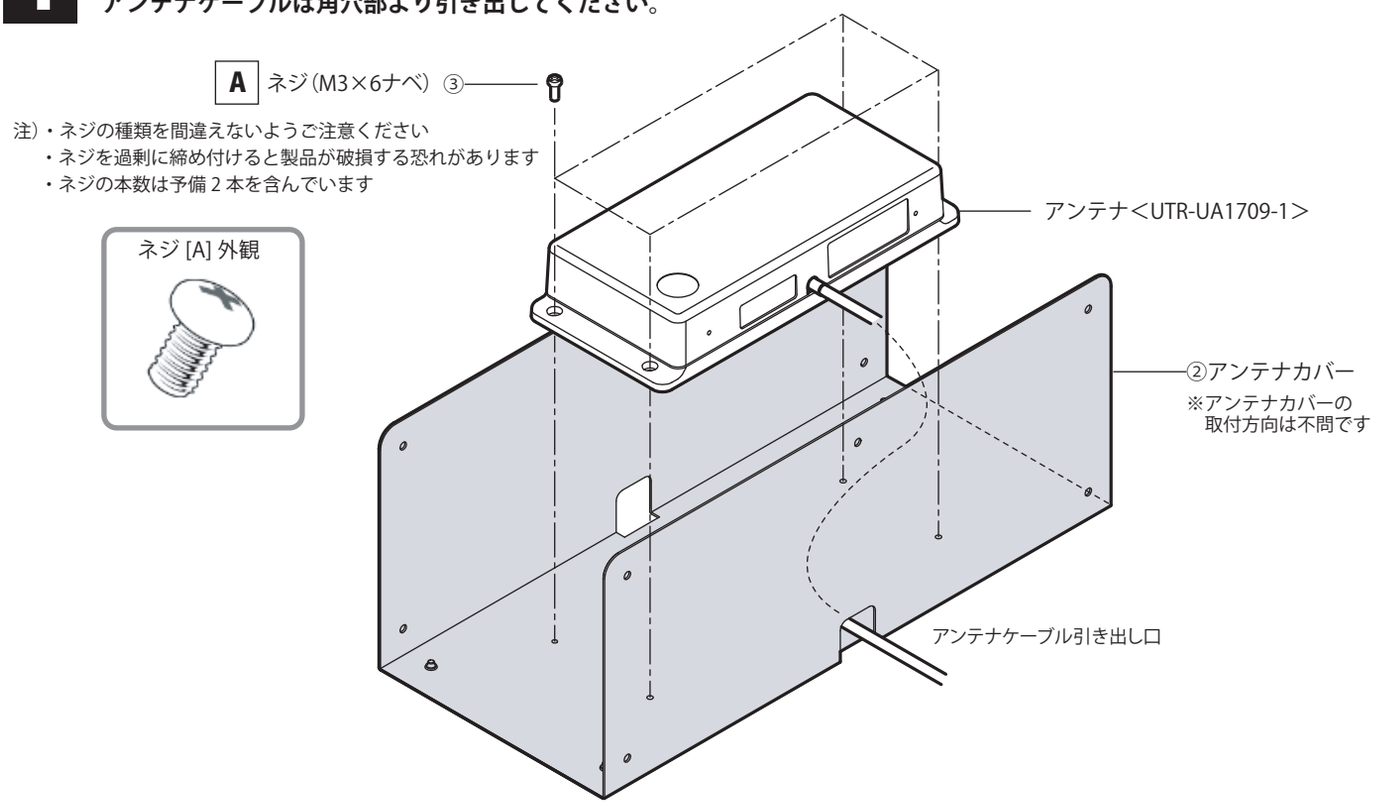

2
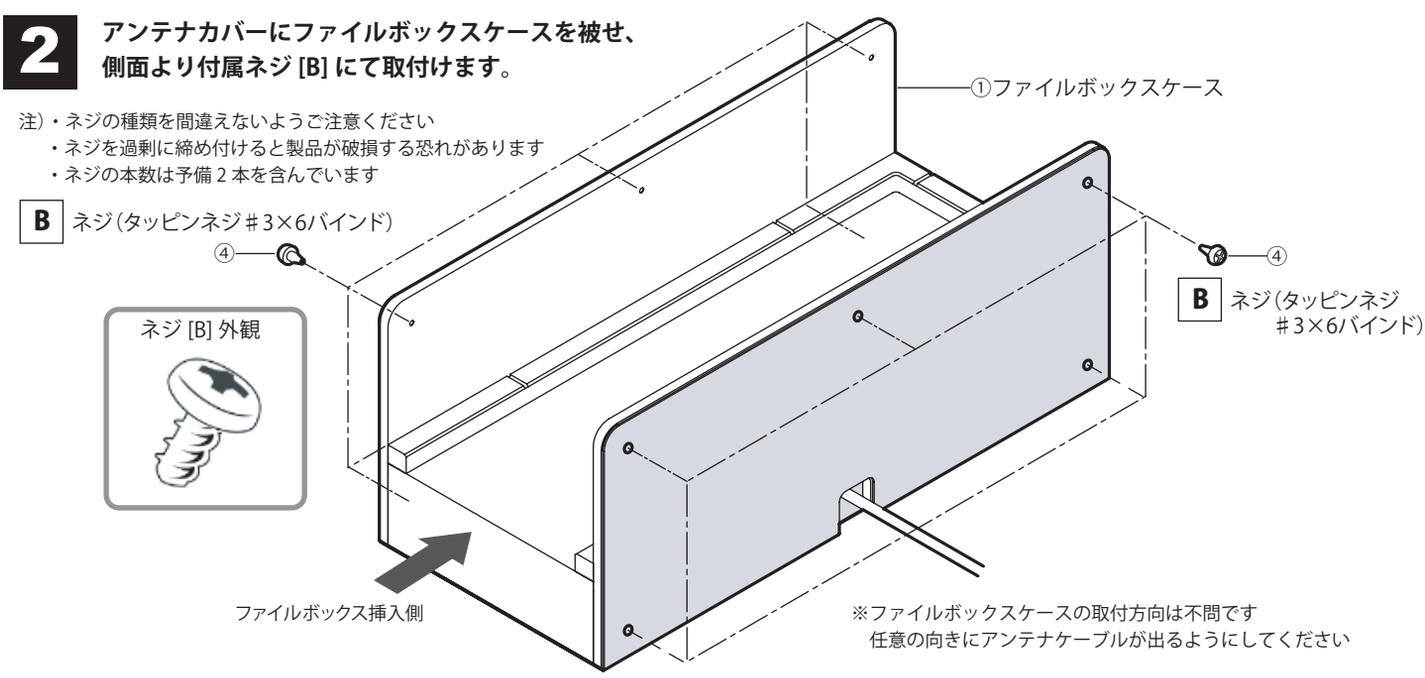
アンテナカバーにファイルボックスケースを被せ、
側面より付属ネジ [B] にて取付けます。